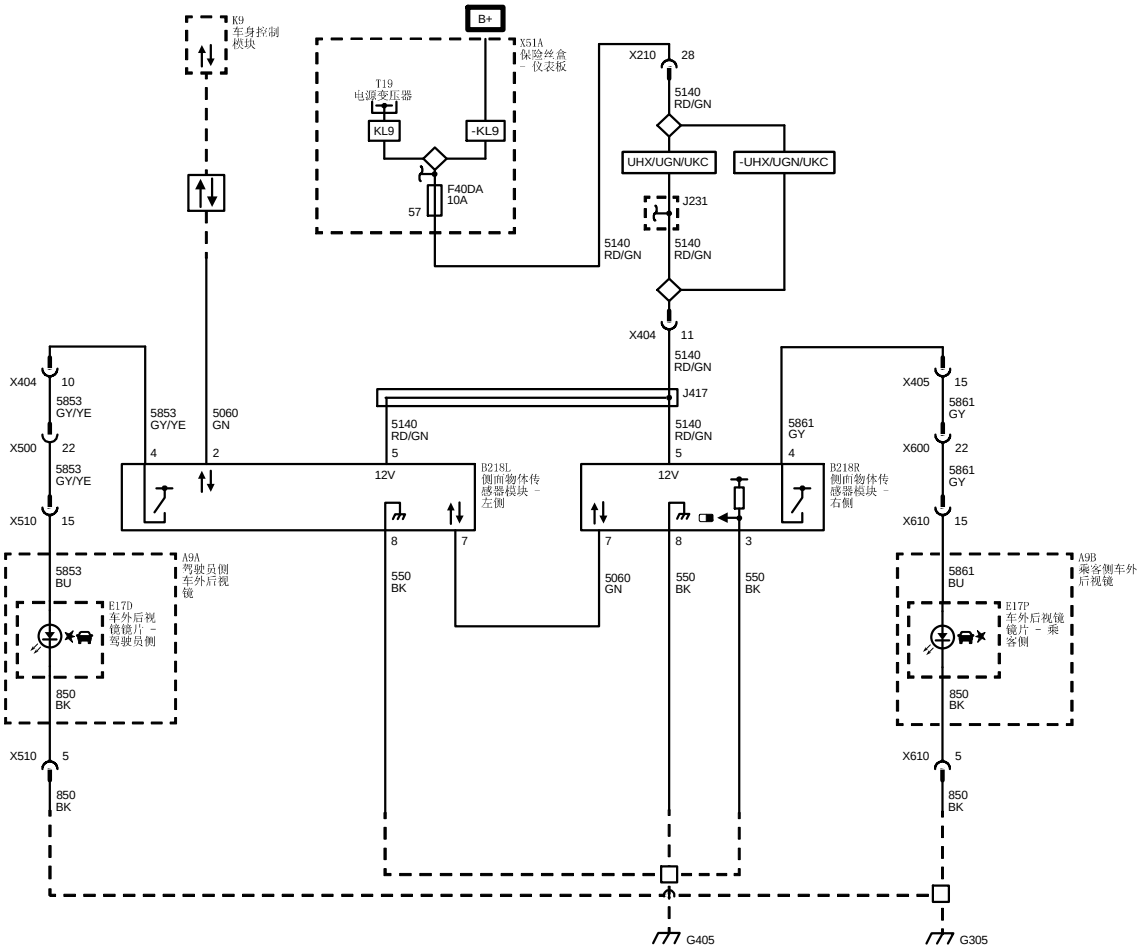
K9
车身控制
模块
B+
X51A
保险丝盒
- 仪表板
T19
电源变压器
KL9
-KL9
F40DA
10A
57
X210
28
5140
RD/GN
UHX/UGN/UKC
-UHX/UGN/UKC
J231
5140
RD/GN
5140
RD/GN
X404
11
5140
RD/GN
J417
X404
10
5853
GY/YE
X500
22
5853
GY/YE
X510
15
5853
GY/YE
5060
GN
4
2
5140
RD/GN
5
12V
B218L
侧面物体传
感器模块 -
左侧
5140
RD/GN
5
12V
5861
GY
4
B218R
侧面物体传
感器模块 -
右侧
X405
15
5861
GY
X600
22
5861
GY
X610
15
A9A
驾驶员侧
车外后视
镜
5853
BU
E17D
车外后视
镜镜片 -
驾驶员侧
850
BK
X510
5
850
BK
8
7
550
BK
7
5060
GN
8
550
BK
3
550
BK
A9B
乘客侧车外
后视镜
5861
BU
E17P
车外后视镜
镜片 - 乘
客侧
850
BK
X610
5
850
BK
G405
G305